主な仕様

機　　種		YD172SS	
処理能力	洗濯脱水容量/回	17kg	
	洗濯乾燥容量/回	12kg	
ドラム寸法	直径×奥行	660φ×500	
ドラム回転数	洗浄回転	37rpm	
	脱水回転	950rpm(333.3G)	
機械最大寸法	間口×奥行×高さ	858×1150×1815	
機械重量		618kg	
電源		AC 三相　200V	
電動機	駆動	2.2Kw 4P （ｲﾝﾊﾞｰﾀ駆動方式）	
	ファン	0.4Kw 4P	
配管口径	給水・給湯	20A	
	排水	65A	
	ガス	15A	
ダクト径		200φ	
風量		7.6m³/min	
水量	低26ﾘｯﾄﾙ 中46ﾘｯﾄﾙ 高69ﾘｯﾄﾙ	水量/回	少量 118ﾘｯﾄﾙ 標準 161ﾘｯﾄﾙ
乾燥熱源	プロパンガス・都市ガス13A		
ガス消費量	プロパン:0.5m³/h 13A:1.13m³/h	14kw　12000kcal/h	

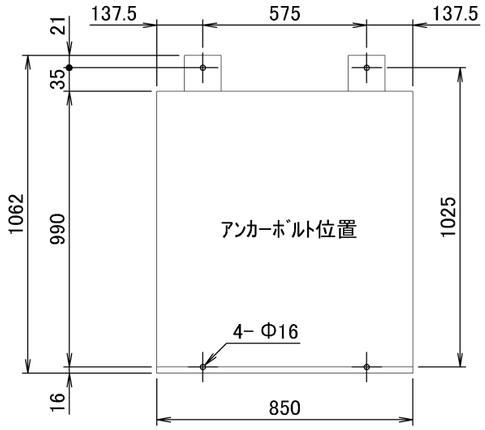

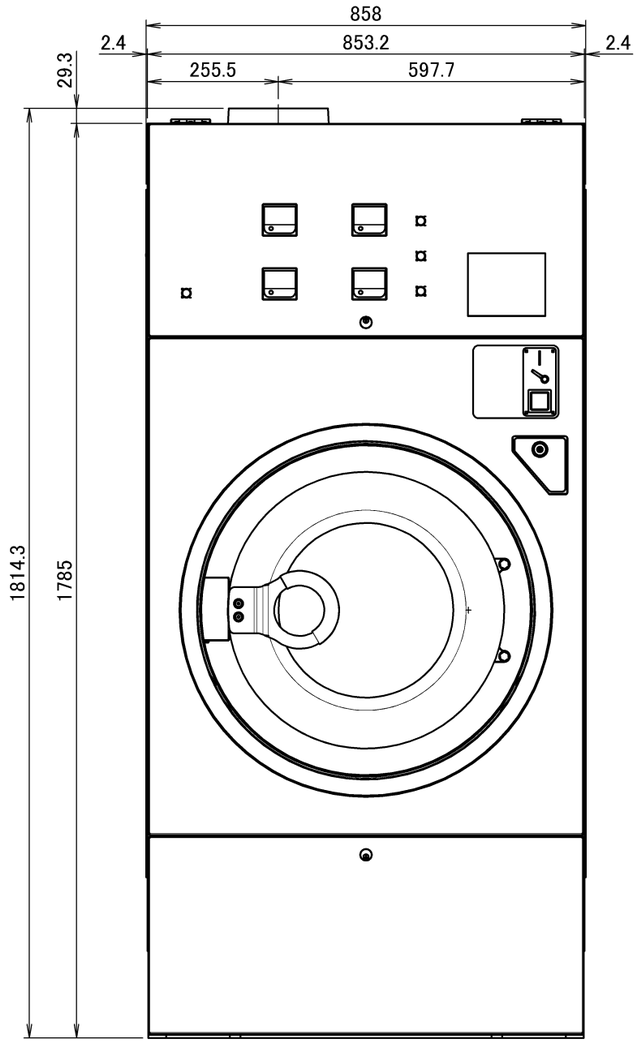

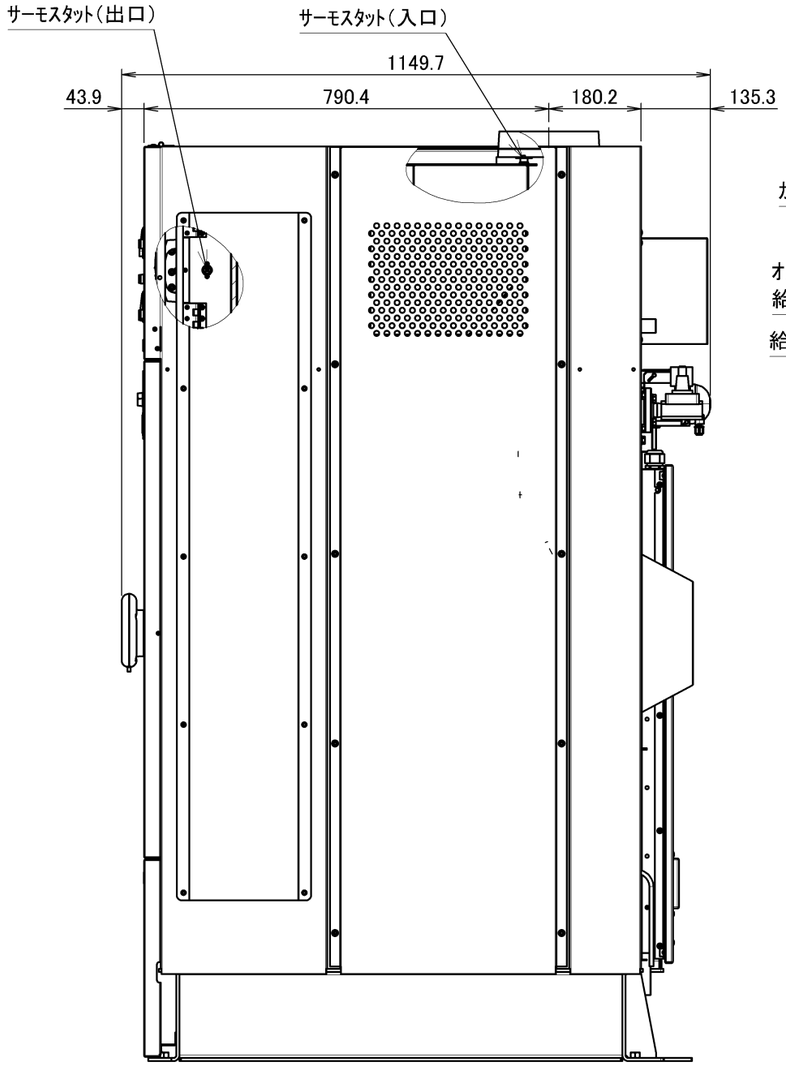

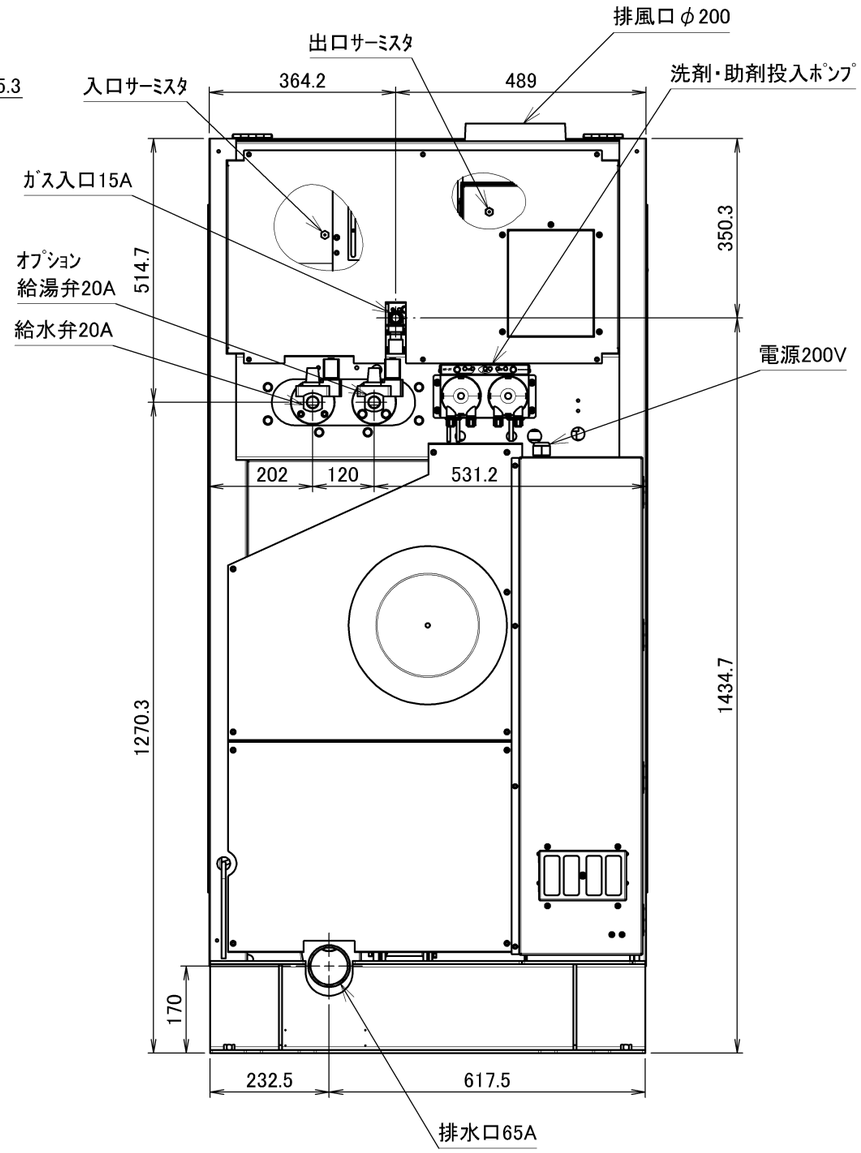

コイン洗濯乾燥機　YD172SS　外観図

株式会社ダイワコーポレーション

WD172外観図.dft　(A3)